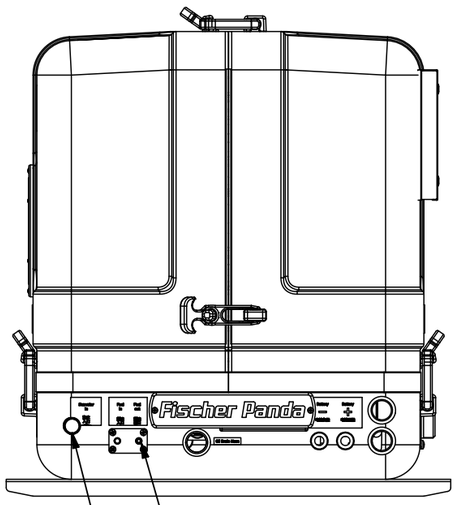

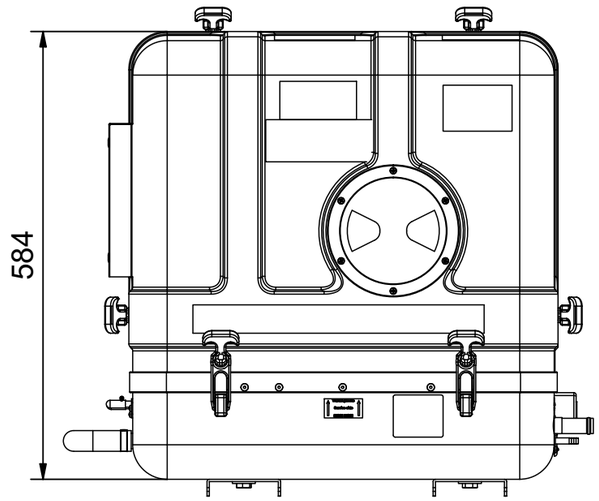

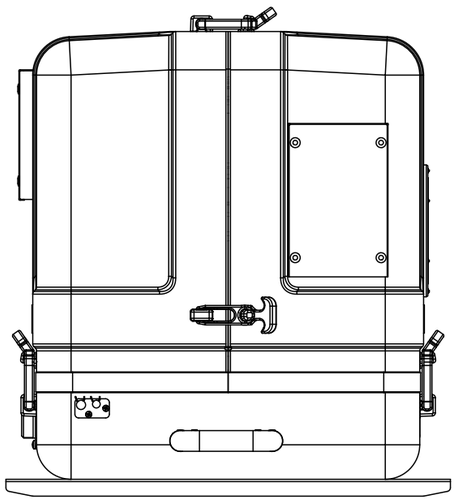

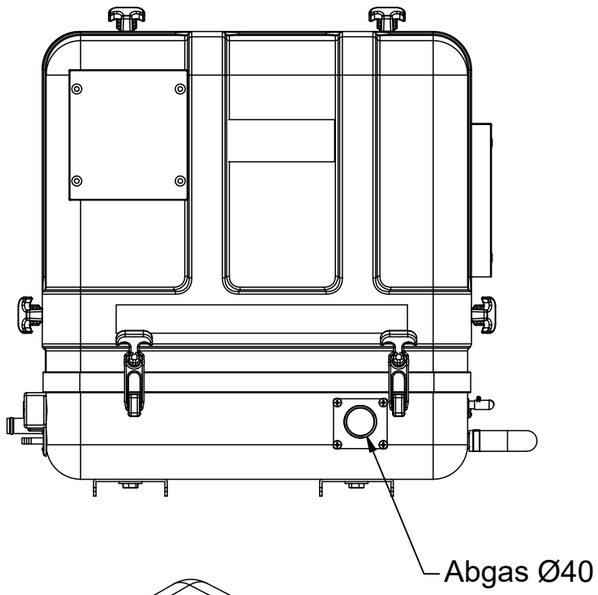

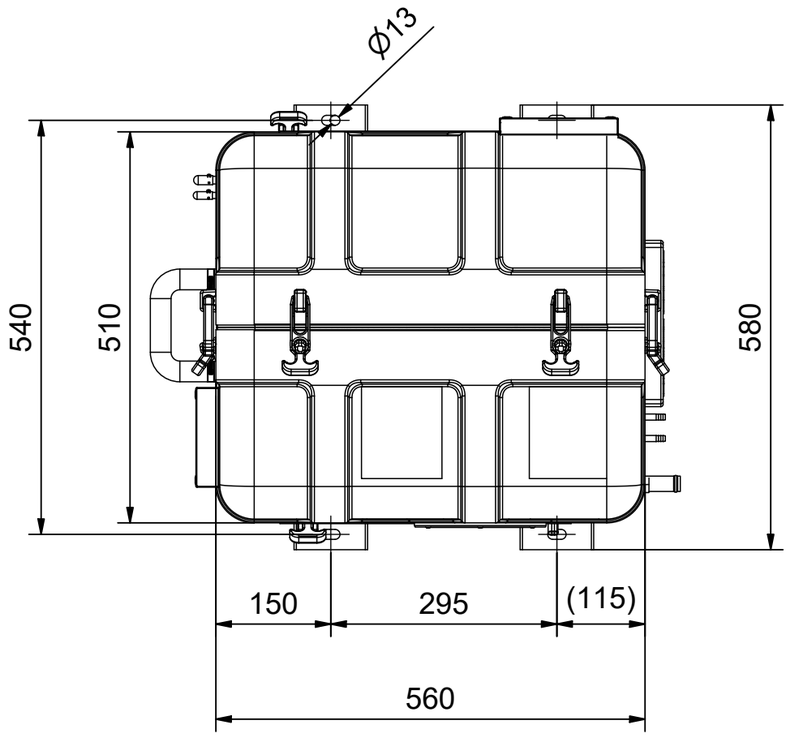

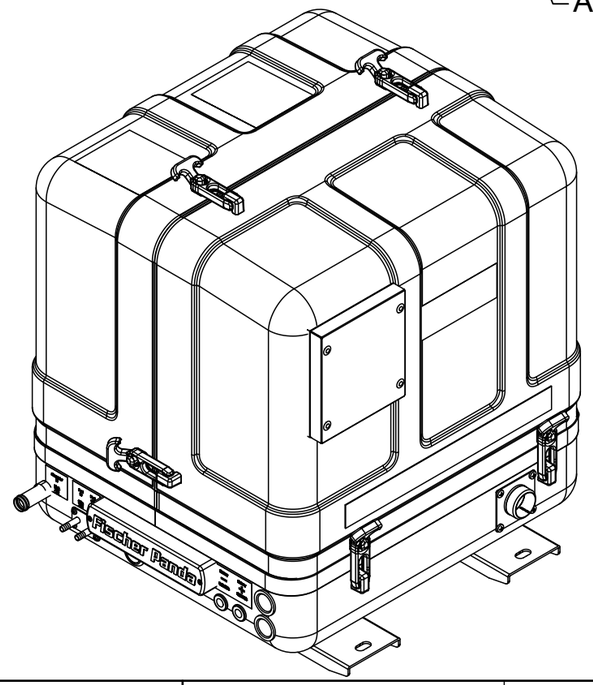

Verkaufsunterlagen, Änderungen vorbehalten

Fischer Panda®

Fischer Panda GmbH Otto-Hahn-Str. 40 D-33104 Paderborn Tel.: 05254/9202-0
Fax (05254) 9202-550 info@fischerpanda.de www.fischerpanda.de

	Datum	Name
Bearbeiter	04.06.2020	gklassen
letzte Freigabe		
erste Freigabe:		

Allgemeintoleranzen nach DIN ISO 2768-mK
Schutzvermerk nach DIN 34 beachten !

Maßstab: 1 : 8
Gewicht: -
Material:
Art.-Nr.: 0030749
3D-Nr: FP2-304617

G AGT-DC 006000 PMS 48V G3 SV02

Zeichnungs Nr. FP2-304618
REV
Blatt 1 / 1
A3